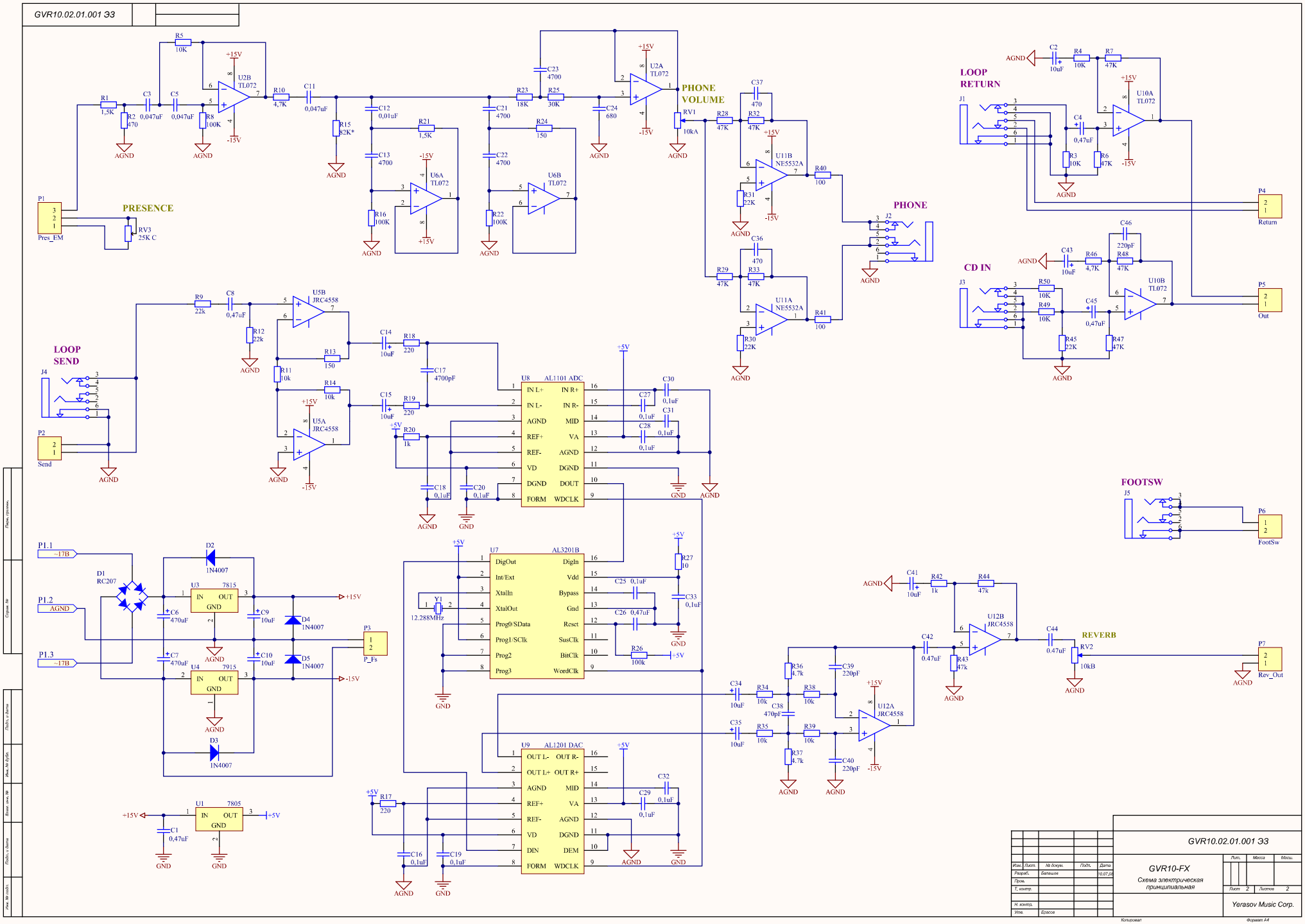
GVR10.02.01.001 ЭЗ
PHONE VOLUME
PRESENCE
LOOP RETURN
PHONE
CD IN
LOOP SEND
FOOTSW
REVERB
U8 AL1101 ADC
U7 AL3201B
U9 AL1201 DAC
U2A TL072
U2B TL072
U6A TL072
U6B TL072
U10A TL072
U10B TL072
U11A NE5532A
U11B NE5532A
U12A JRC4558
U12B JRC4558
U5A JRC4558
U5B JRC4558
U1 7805
U3 7815
U4 7915
D1 RC207
D2 1N4007
D3 1N4007
D4 1N4007
D5 1N4007
Y1 12.288MHz
P1 Pres_EM
P2 Send
P3 P_Fs
P4 Return
P5 Out
P6 FootSw
P7 Rev_Out
P1.1 ~17В
P1.2 AGND
P1.3 ~17В
AGND
GND
+15V
-15V
+5V
GVR10-FX
Схема электрическая принципиальная
Yerasov Music Corp.
Лист 2
Листов 2
Разраб. Балышов
Пров.
Т. контр.
Н. контр.
Утв. Ерасов
Копировал
Формат А4

GVR10.02.01.002 Э3

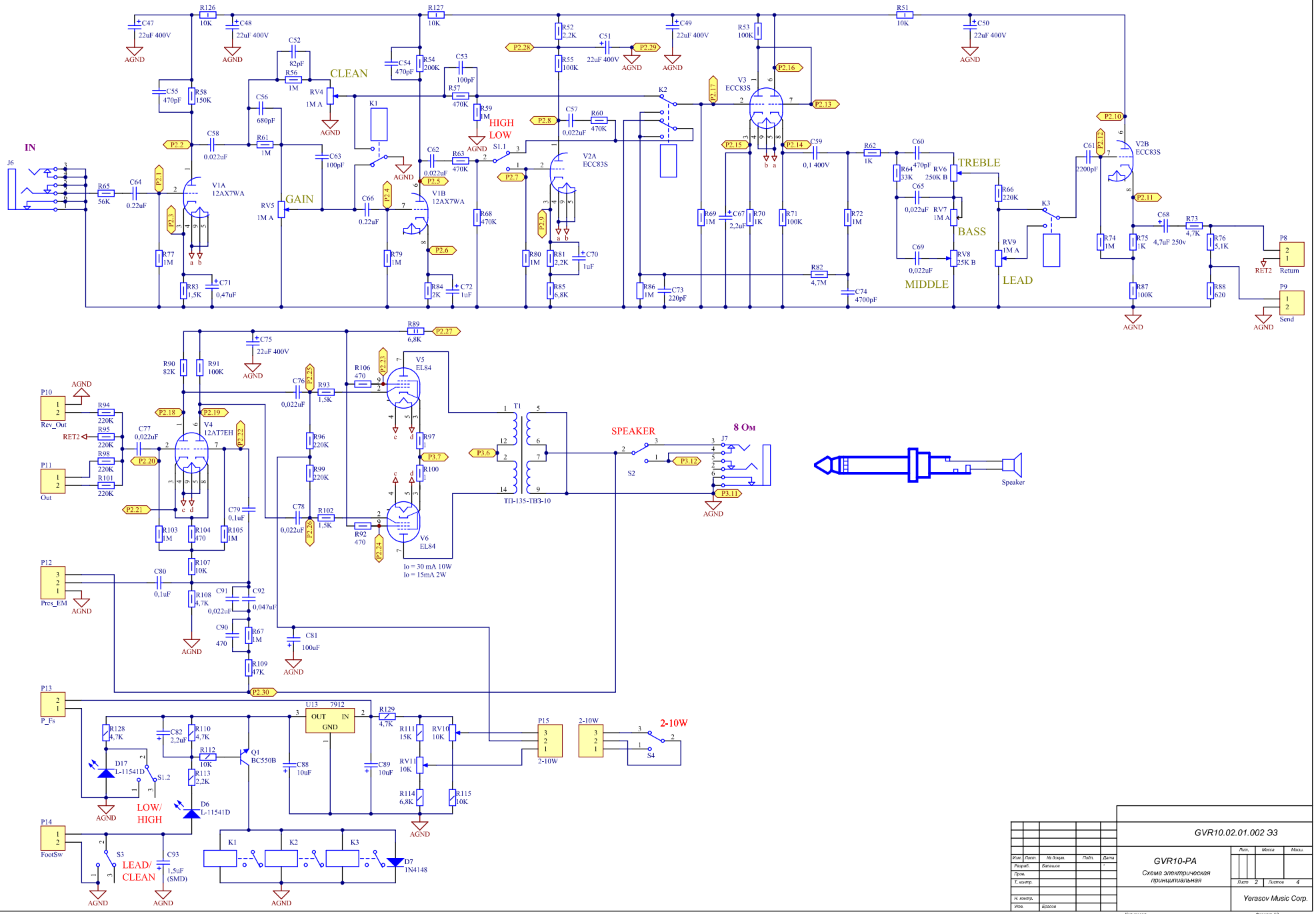

Изм.	Лист.	№ докум.	Подп.	Дата	GVR10.02.01.002 Э3
Разраб.		Балышов			GVR10-PA Схема электрическая принципиальная
Пров.					Лит. / Масса / Масш.
Т. контр.					Лист 2 / Листов 4
Н. контр.					Yerasov Music Corp.
Утв.		Ерасов			

Копировал

Формат А2

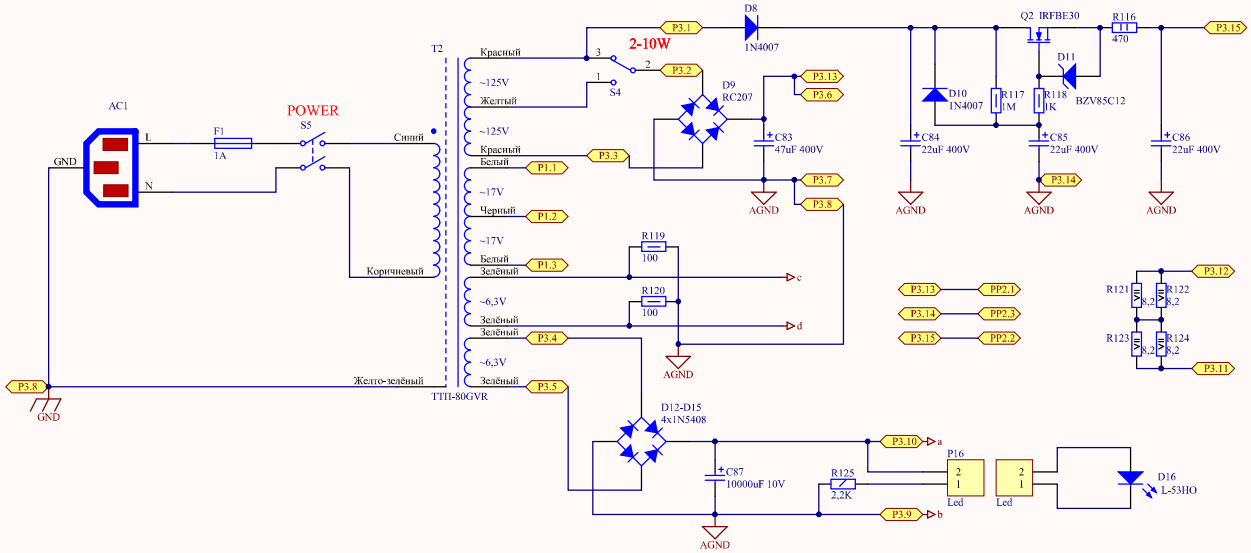

Изм.	Лист.	№ докум.	Подп.	Дата
Разраб.		Балышов		-
Пров.				
Т. контр.				
Н. контр.				
Утв.		Ерасов		

GVR10.02.01.003 Э3

GVR10-PS

Схема электрическая принципиальная

Лит.	Масса	Масш.

Лист 3 Листов 4

Yerasov Music Corp.

Копировал

Формат А2

Перв. примен.

Справ. №

Подп. и дата

Инв. № дубл.

Взам. инв. №

Подп. и дата

Инв. № подл.

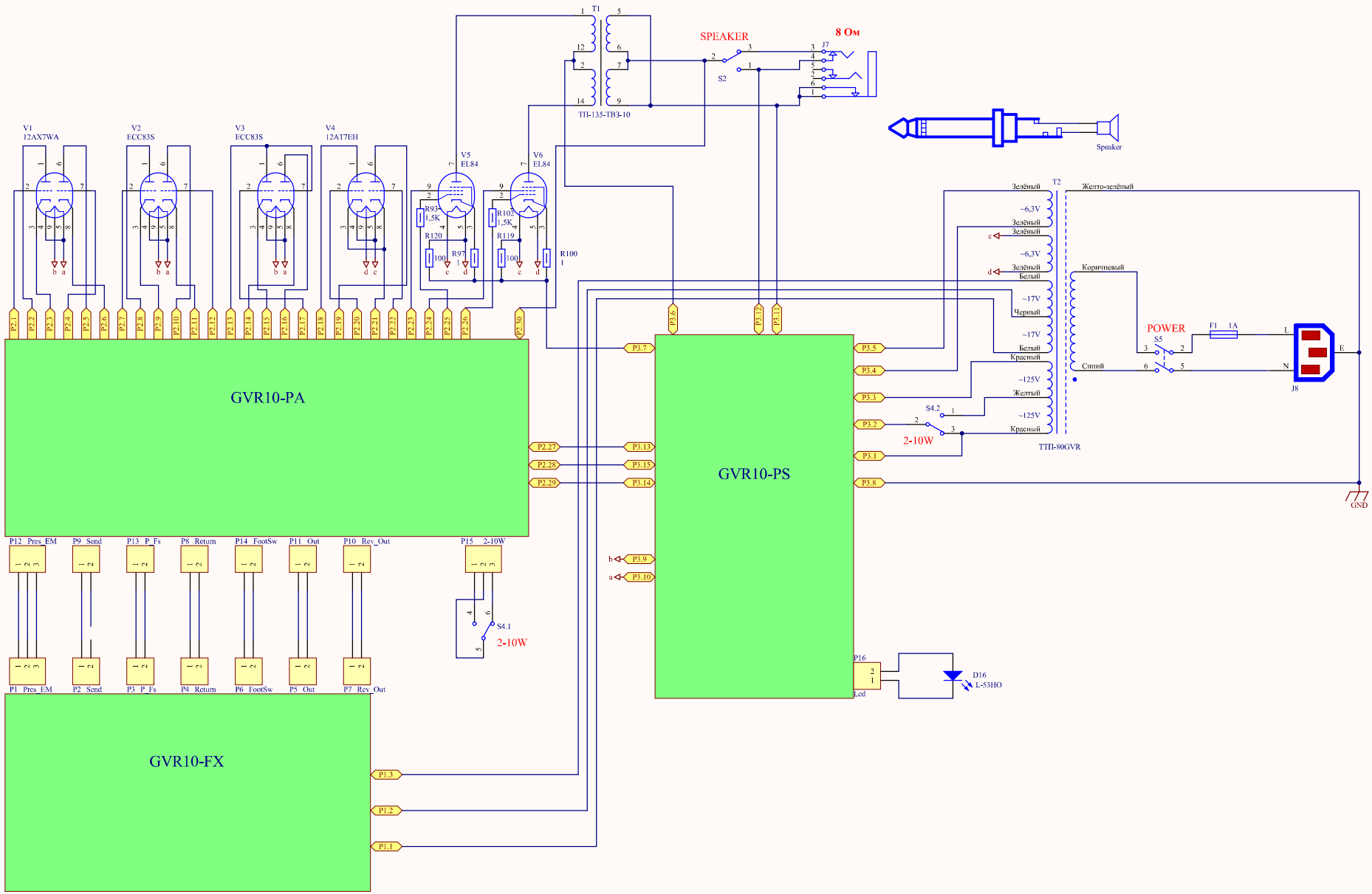

					GVR10.02.01.000 Э4			
Изм.	Лист.	№ докум.	Подп.	Дата	Gavrosh10 блок усилителя Схема электрическая принципиальная	Лит.	Масса	Масш.
Разраб.		Балышов		-				
Пров.						Лист 4	Листов 4	
Т. контр.								
Н. контр.						Yerasov Music Corp.		
Утв.		Ерасов						

Копировал

Формат А2